hydraulische personenlift

Gehandicapten personen rolstoellift
met 630 kg draagkracht en doorlading

Alleen voor planning!

Detail:
met nis

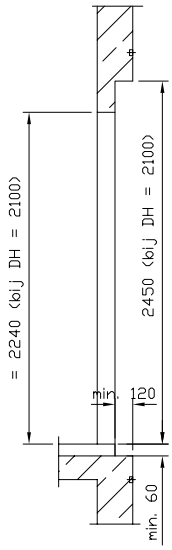

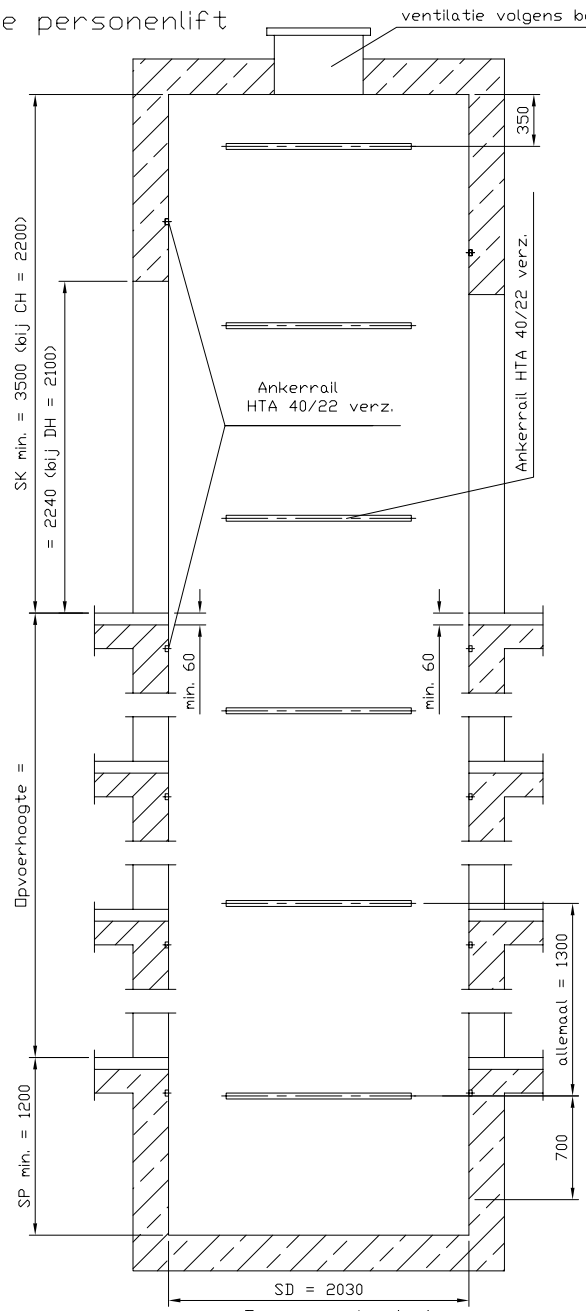

Doorsnede A-A

Detail: met nis

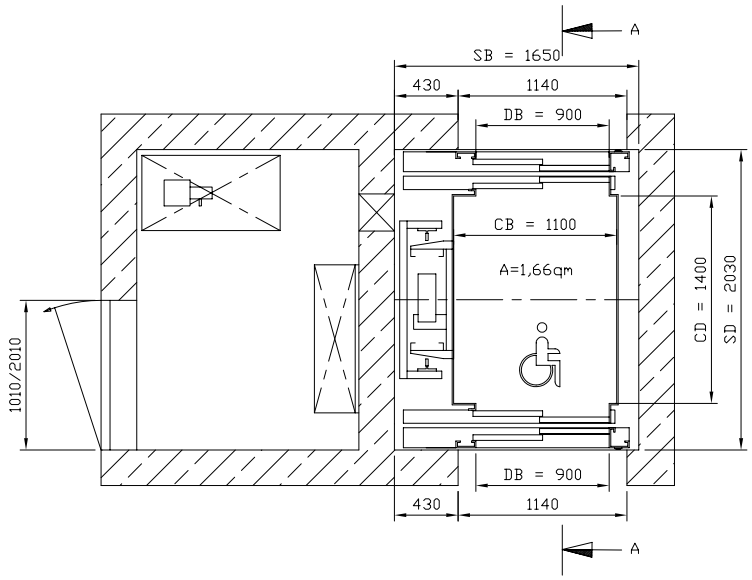

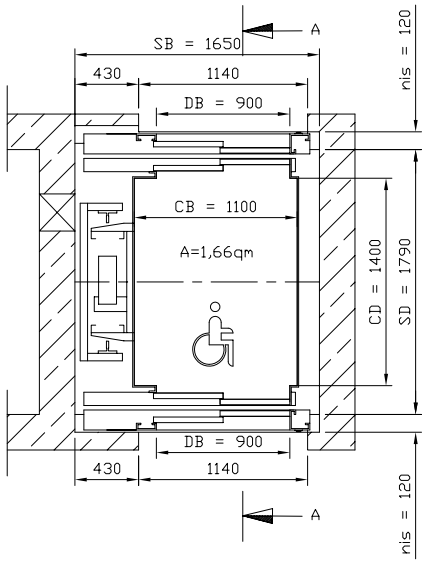

MR-afmetingen variabel
ook zonder MR mogelijk !

Lifttype: personenrolstoellift	Datum	14.11.05	**WEYMANN AUFZÜGE** Nederland B.V.
Draagkracht : 630 kg / 8 Personen	Get.:	Sp	Zutphenstr. 6b NL-7575 EJ Oldenzaal
Opvoerhoogte : meter	Veran.:	--	
Snelheid : m/sec.	Schaal:	Tkng. nr.: 330-00-636-9 - NL	
Aantaal stopplatsen : stuks	1: --		
Antaal schachtdeuren : stuks	1: --	Fabrieks nr.: 000-00-000	
Aantaal liftkooldeuren : stuks			